Ingersoll Rand®

POWERED BY

TiD-extra d.o.o.

SNAŽAN. DUGOTRAJAN. KOMPAKTAN.

POWERED BY TiD-extra d.o.o.

€ 1423,43 s PDV € 1138,74 BEZ PDV

IQV®20 AKUMULATORSKI UDARNI STEZAČ *W9691* 1"

Dva 20V akumulatora za sposobnost rada na do 250 vijaka jednim punjenjem

4067 Nm momenta kod odtezanja i 2982 Nm steznog momenta

152 mm produžena izlazna osovina za lakši pristup

Patentiran IQv sustav kontrole snage - jednostavan i brz odabir načina rada

Način rada	Puna snaga odtezanje	Mala snaga	Srednja snaga	Puna snaga stezanje
Maks. moment	4067 Nm	244 Nm	544 Nm	2982 Nm
Slobodna brzina	890 okr/min	500 okr/min	540 okr/min	890 okr/min
Automatsko isključivanje		Da	Da	

IDEALNO ZA:

Popravak teške opreme

Industrija

Održavanje

Komplet uključuje:
Stezač W9691
4 x 5Ah 20V
Punjač

MODEL	ARTIKL	MOMENT STEZANJA (Nm)	MOMENT ODTEZANJA (Nm)	BRZINA okr/min	TEŽINA S AKUMULATOROM (kg)	DULJINA (mm)	ŠIRINA (mm)	DULJINA OSOVINE (mm)	VOLTAŽA	VIJAKA JEDNIM PUNJENJEM
W9691-K4E-EU	KOMPLET	2982	4067	890	18.1	663	176	152	20V	250

€ 830,00 S PDV € 664,00 BEZ PDV

NOVO! NAJJAČI 3/4" AKUMULATORSKI STEZAČ *W8171*

Snažan motor bez četkica i ugrađeni udarni mehanizam omogućuju najbolji omjer snage i težine u svojoj klasi

IQV® sustav za kontrolu snage stezanja sa 4 pozicije

Izdržljivo metalno kućište čekića

2710 Nm momenta kod odtezanja

Gumirani odbojnici štite alat od oštećenja

4 vrste izlaznih osovina: kratke i duge 3/4" i 1"

IPX6 razina zaštite za teške uvjete rada

Patentirano 360° osvjetljenje LED prstenom bez sjena

Udobna drška s protukliznim premazom

Startni prekidač varijabilne brzine s elektroničkom kočnicom

Kompatibilan sa svim Ingersoll Rand® IQV20™ akumulatorima

NAČIN RADA	STEGNUTO RUKOM	STEGNUTO KLJUČEM	SREDNJA SNAGA	MAKS. SNAGA
Nm	27 Nm	244 Nm	610 Nm	1627 Nm
	2710 Nm	2710 Nm	2710 Nm	2710 Nm
AUTOMATSKO ISKLJUČIVANJE	✓	✓	✓	

TID-Extra d.o.o.

MODEL	ARTIKL	SISTEM	TIP OSOVINE	SVJETLO	MOMENT ODTEZANJA (Nm)	BRZINA (okr/min)	STEZANJE /MIN	TEŽINA BEZ AKUMULATORA (kg)	DULJINA (mm)	CIJENA bez PDV
W8171-K2-EU	KOMPLET	IQV20™	3/4"	360° LED	2710	1350	1900	3.4	223	664,00
W8571-K2-EU	KOMPLET	IQV20™	3/4"- 6"	360° LED	2710	1350	1900	3.5	375	689,50
W8591-K2-EU	KOMPLET	IQV20™	1-6"	360° LED	2710	1350	1900	3.5	375	706,15

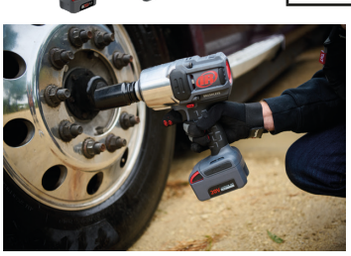

€ 738,75 S PDV € 591,00 BEZ PDV

IQV®20 AKUMULATORSKI 1/2" UDARNI STEZAČ *W7152*

Podešen udarni mehanizam
2033 Nm momenta kod odtezanja i 1360 Nm
kod stezanja od alata sa samo 207 mm duljine
i 3.4 kg težine

360° osvjetljenje LED prstenom bez sjena
s mogućnosti samostalnog rada i 4 postavke jačine

Potpuno metalni pogonski
sklop i mehanizam čekića
robustan, izdržljiv i optimiziran za
maksimalnu snagu i učinkovitost

Startni prekidač
varijabilne brzine s elektroničkom kočnicom
za maksimalnu kontrolu alata i veću sigurnost, nakon
otpuštanja startnog prekidača rotacija prestaje

Izdržljivo kompozitno kućište i
patentirani čelikom ojačani okvir
štite alat od agresivnih kemikalija i padova

Snažan motor bez četkica
za izdržljivost, učinkovitost i najbolji
omjer snage i težine u svojoj klasi

IQV® sustav kontrole snage
sa 4 načina rada

	STEGNUTO RUKOM	STEGNUTO KLJUČEM	SREDNJA SNAGA	MAKS. SNAGA
* ft-lb (Nm)	4-10 (5-14)	35-110 (50-150)	100-530 (135-720)	100-1000 (135-1360)
	1000 (1360)	1000 (1360)	1000 (1360)	1000 (1360)
VELIČINA VIJKA	M6-M12	M10-M16	M12-M32	M16-M32
AUTO. ISKLJUČ-IVANJE	✓	✓		

MODEL	ARTIKL	MOMENT ODTEZANJA Nm	MOMENT STEZANJA Nm	TEŽINA S AKUMULATOROM (kg)	DULJINA (mm)	VOLTAŽA	BRZINA (okr/min)
W7512-K22-EU	KOMPLET	2033	1360	3,4	207	20V	2450

€ 689,81 S PDV € 551,85 BEZ PDV

IQV®20 AKUMULATORSKI 1/2" UDARNI STEZAČ *W5153*

SNAGA

Motor bez četkica i udarni mehanizam su precizno podešeni za izvrstan omjer snage i težine, sa 745 Nm momenta kod odtezanja, 495 Nm kod stezanja i samo 2.4 kg težine (s 5.0 Ah akumulatorom). Potpuno metalni pogonski sklop i mehanizam čekića su dizajnirani za veću izdržljivost bez dodatne težine.

KONTROLA

4 načina rada dostupna na kružnom prekidaču i prekidač varijabilne brzine s elektroničkom kočnicom za maksimalnu kontrolu.

IZDRŽLJIVOST

Alat je zaštićen kompozitnim kućištem otpornim na kemikalije, patentiranim čelikom ojačanim okvirom i izrađen s namjerom da izdrži padove. IQV tehnologija bez četkica i iskrenja te ojačana čahura omogućuju dulje trajanje motora.

PRISTUP

Zahvaljujući kompaktnom ergonomskom dizajnu i maloj težini, alatom se lako pristupa skučenim prostorima. LED osvjetljenje sa 360° i širokim snopom bez sjena.

MODE	STEGNUTO RUKOM	STEGNUTO KLJUČEM	SREDNJA SNAGA	MAKS. SNAGA
* ft-lb (Nm)	2-9 (3-12)	10-24 (13-33)	230 (312)	280 (380)
	365 (495)	365 (495)	365 (495)	365 (495)
RPM	0-800	0-1600	0-2100	0-2100
VELIČINA VIJKA	M6-M12	M10-M16	M12-M32	M16-M32
AUTO. ISKLJUČ-IVANJE	✓	✓		

MODEL	ARTIKL	MOMENT ODTEZANJA Nm	MOMENT STEZANJA Nm	TEŽINA S AKUMULATOROM (kg)	DULJINA (mm)	VOLTAŽA
W5153-K22B-EU	KOMPLET	745	495	2,44	183	20V

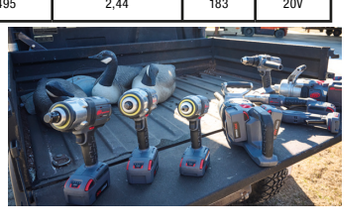

€ 476,44 S PDV € 381,15 BEZ PDV

IQV®20 AKUMULATORSKA BRUSILICA *G5351M*

Snažan i učinkovit motor bez četkica omogućuje dulje vrijeme rada i trajnu pouzdanost

M14 osovina sa zaključavanjem tipkom

Bočna ručka s mogućnosti montaže na lijevu ili desnu stranu

Izmjena pribora i podešavanje štitnika bez dodatnog alata

Automatska elektronička kočnica i zaštita od povratnog udarca

Uklonjiv filter štiti od prašine i metalnih otpadaka

Tanka i ergonomska drška s udobnim protukliznim premazom

Kompatibilna sa svim Ingersoll Rand IQV® 20V akumulatorima

Sigurnosan pritisni startni prekidač

MODEL	ARTIKL	VELIČINA PLOČE	BRZINA okr/min	SNAGA Kw	VOLTAŽA	DULJINA mm	TEŽINA S AKUMULATOROM kg	VELIČINA OSOVINE
G5351M-K22-EU	KOMPLET	115/125 MM	8000	0,75	20V	337	2,31	M14

€ 368,65 S PDV € 294,92 BEZ PDV

IQV®20 AKUMULATORSKA UDARNA BUŠILICA *D5241*

Pomoćna ručka za rad u građevinskim materijalima i bušenje s visokim momentom

1/2" stezna glava bez ključa

Spojka s 24 pozicije za precizno podešavanje

3 načina rada: bušilica, uvrtač i vibracijska bušilica

Visoka i niska brzina

Motor bez četkica sa 125 Nm maksimalnog momenta

Gumirani odbojnici štite od oštećenja

LED osvjetljenje

Kompatibilna sa svim Ingersoll Rand IQV® 20V akumulatorima

MODEL	STEZNA GLAVA	MAKS. MOMENT Nm	BRZINA (okr/min)	TEŽINA BEZ AKUMULATORA (Kg)	DULJINA (MM)	VOLTAŽA
D5241	1/2"	125	1700 OKR/MIN	1,58	198,12	20V

€ 439,13 S PDV € 351,30 BEZ PDV

IQV®20 AKUMULATORSKI 1/4" UDARNI STEZAČ *W3111*

MODEL	ARTIKL	MOMENT	PRIHVAT	VOLTAŽA	BRZINA okr/min	TEŽINA S AKUMULATOROM kg	DULJINA mm
W3111	KOMPLET	265 Nm	1/4"	20V	4200	1,4	132

€ 312,50 S PDV € 250,00 BEZ PDV

IQV®20 AKUMULATORSKA MAZALICA *LUB5130*

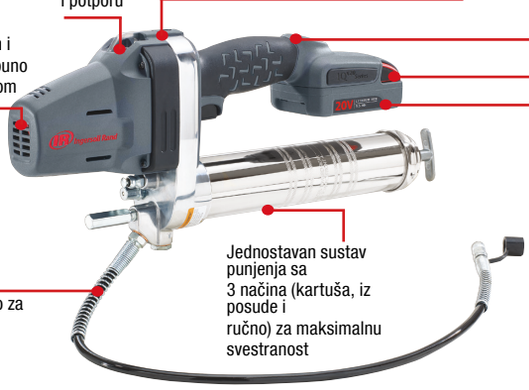

MODEL	MAX. RADNI TLAK (bar)	PROTOK g/min	VRSTA MAZIVA	KAPACITET SPREMNIKA	DULJINA CRIJEVA	TEŽINA BEZ AKUMULATORA kg
LUB5130	431	75	2-4 NLGI	400 g	762 mm	3,3

€ 138,63 S PDV € 110,90 BEZ PDV

IQV®20 AKUMULATOR *BL2022* 20V

PERFORMANSE:
BL2022 5.0 Ah ima 68% dulje vrijeme rada od svog prethodnika bez povećanja veličine i težine.

Snažni i izdržljivi 20 V Li-ion akumulatori imaju veliki kapacitet i mali unutarnji otpor za maks. razinu snage i izvrsno vrijeme rada.

IZDRŽLJIVOST:
inteligentan sustav upravljanja akumulatorom komunikacijom između akumulatora, alata i punjača sprečava preopterećenje, prekomjerno punjenje i prekomjerno pražnjenje.

PERFORMANCE:
BL2012 2.5 Ah ima 100% dulje vrijeme rada bez povećanja veličine i težine.

€ 130,00 S PDV € 104,00 BEZ PDV

IQV®20 LITHIUM ION PUNJAČ 20V

BC1121-EU

KOMPATIBILNOST:
Sposobnost punjenja svih IQV12 i IQV20 Series™ akumulatora.

PRODUKTIVNOST:
Svjetlosno i zvučno upozorenje nakon završetka punjenja.

SVESTRANOST:
Bočni USB priključak za punjenje uređaja.

IR SET 1

€ 693,75 S PDV € 555,00 BEZ PDV

SET UKLJUČUJE:

AKU BRUSILICA

- 115/125 mm
- Snažan i učinkovit motor bez četkica omogućuje dulje vrijeme rada i trajnu pouzdanost
- M14 osovina sa zaključavanjem tipkom
- Uklonjiv filter štiti od prašine i metalnih otpadaka

AKU BUŠILICA

- 125 Nm
- 1/2" stezna glava bez ključa
- Spojka s 24 pozicije za precizno podešavanje
- 3 načina rada: bušilica, uvrtač i vibracijska bušilica

3 X 5,0 Ah 20V

PUNJAČ

IR SET 2

€ 682,50 S PDV € 546,00 BEZ PDV

SET UKLJUČUJE:

AKU UVRTAČ

- 265 Nm
- 1/4" hex prihvat

AKU BUŠILICA

- 125 Nm
- 1/2" stezna glava bez ključa
- Spojka s 24 pozicije za precizno podešavanje
- 3 načina rada: bušilica, uvrtač i vibracijska bušilica

2 X 5,0 Ah 20V
1 X 2,5 Ah 20V

PUNJAČ

IR SET 3

€ 957,50 s PDV € 766,00 BEZ PDV

SET UKLJUČUJE:

AKU STEZAČ
- 1/2"
- Podešen udarni mehanizam 2033 Nm momenta kod odtezanja i 1360 Nm kod stezanja od alata sa samo 207 mm duljine

AKU BUŠILICA
- 125 Nm
- 1/2" stezna glava bez ključa
- Spojka s 24 pozicije za precizno podešavanje
- 3 načina rada: bušilica, uvrtač i vibracijska bušilica

3 X 5,0 Ah 20V

PUNJAČ

IR SET 4

€908,75 s PDV € 727,00 BEZ PDV

SET UKLJUČUJE:

AKU STEZAČ
- 1/2"
- Motor bez četkica i udarni mehanizam su precizno podešeni za izvrstan omjer snage i težine, sa 745 Nm momenta kod odtezanja, 495 Nm kod stezanja

AKU BUŠILICA
- 125 Nm
- 1/2" stezna glava bez ključa
- 3 načina rada: bušilica, uvrtač i vibracijska bušilica

3 X 5,0 Ah 20V

PUNJAČ

IR SET 5

€ 1128,75 s PDV € 903,00 BEZ PDV

SET UKLJUČUJE:

AKU STEZAČ
- Snažan motor bez četkica i ugrađeni udarni mehanizam omogućuju najbolji omjer snage i težine u svojoj klasi
- 3/4"
- 2710 Nm momenta kod odtezanja

AKU MAZALICA
- 762 mm crijevo za veći doseg
- Veća izdržljivost sa snažnim i dugotrajnim motorom i potpuno metalnim pogonskim sklopom
- 431 bar

2 X 5,0 Ah 20V

PUNJAČ

€ 359,01 s PDV €287,21 BEZ PDV

PNEUMATSKI STEZAČ 2236 MAX 1/2"

Titanijsko kućište čekića
Mala težina s vrhunskom izdržljivosti

Snažniji
patentirani dizajn motora s 2034Nm momenta za odtezanje

Dulje trajanje
Patentirani sustav direktnog podmazivanja za veću pouzdanost

Tiši
4 dB (a) tiši od prethodnog modela

Veća svestranost
Patentirani DXS™ sustav izmjene osovine

Kompaktniji
10mm kraći zbog patentitanog motora

Izmjenjive izlazne osovine:
3/8", 1/2", 3/4" veličine
duljina od 50 do 250mm

Bolja ergonomija i manje umaranja
Manja težina i bolja uravnoteženost

TiD-extra d.o.o.

MODEL	VELIČINA OSOVINE	MOMENT ODTEZANJA Nm	MOMENT STEZANJA Nm	TEŽINA (Kg)	BRZINA (okr/min)	DULJINA (mm)	BUKA dB (A)
2236QTIMAX	1/2"	2034	1350	1,99	7500	187	94,20

€ 158,25 s PDV €126,60 BEZ PDV

PNEUMATSKI STEZAČ 231 GXP 1/2"

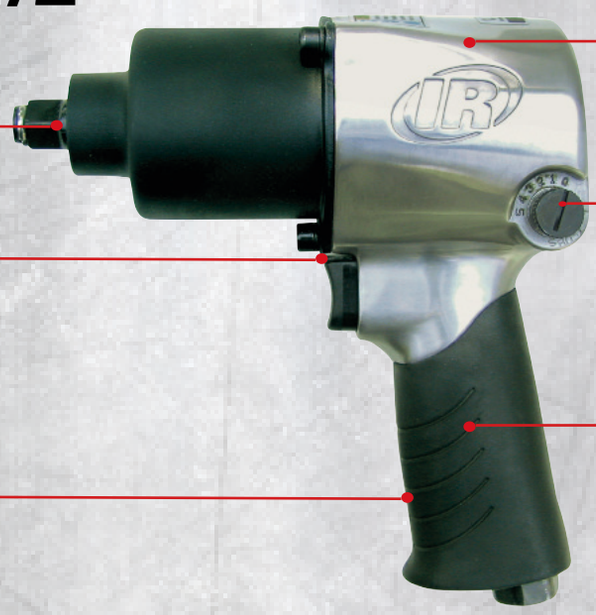

610 Nm momenta za odtezanje

Snažan motor s 6 lopatica

Drška s gumenim hvatištem za udobnost kod rada i zaštitu od hladnog zraka

Podnosi teške uvjeta rada i padova

5 pozicijski regulator snage i tipke za odabir smjera vrtnje

Prigušen ispuh kroz dršku za nižu razinu buke

€ 672,78 s PDV €538,22 BEZ PDV

PNEUMATSKI STEZAČ 2146 MAX 3/4"

POUZDANOST:
Čelično kućište čekića podnosi padove i svakodnevno habanje

KONTROLA:
Patentiran prekidač za odabir smjera jednom rukom i osjetljiv okidač

PRODUKTIVNOST:
QT™ tehnologija smanjuje razinu buke alata bez žrtvovanja snage

SNAGA:
Hladno kovan udarni mehanizam s dvostrukim čekićom u kombinaciji s motorom za veću izdržljivost, učinkovitost i 2700 Nm momenta za odtezanje

INOVATIVNOST:
Ugrađen manometar za veću produktivnost i dulje trajanje alata

MODEL	MOMENT ODTEZANJA Nm	MOMENT STEZANJA Nm	TEŽINA (kg)	BRZINA (okr/min)	DULJINA (mm)	CIJENA bez PDV
2146Q1MAX	2700	1700	3,5	5500	215	538,22

€ 742,50 s PDV **€594,00** BEZ PDV

PNEUMATSKI STEZAČ 2850 MAX-6 1"

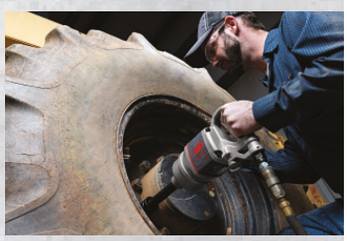

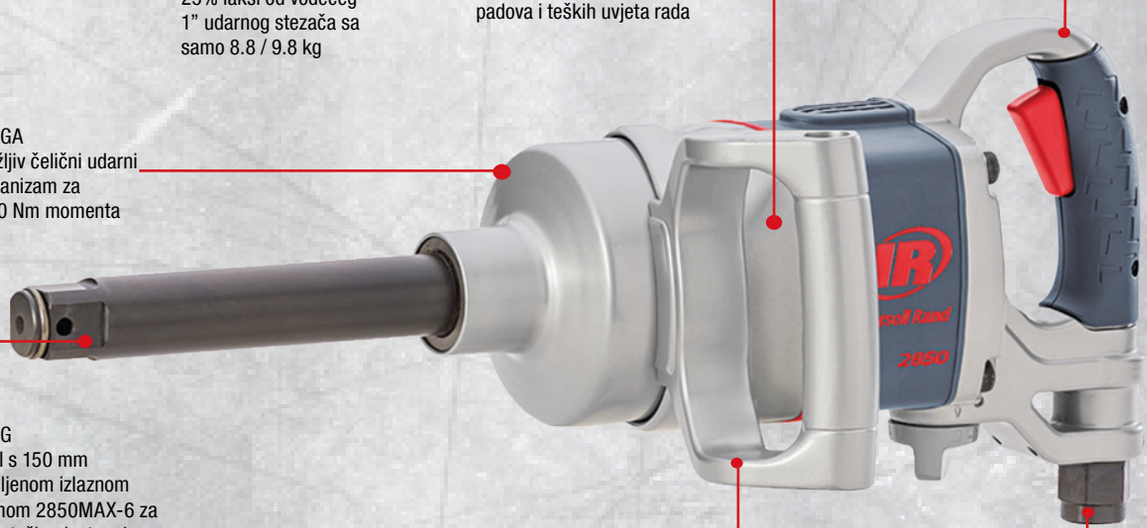

POUZDANOST
Napredan dizajn za vrhunsku razinu snage i dugo trajanje

IZDRŽLJIVOST
Kućište otporno na kemikalije i čelične komponente za podnošenje padova i teških uvjeta rada

ERGONOMIJA
25% lakši od vodećeg 1" udarnog stezača sa samo 8.8 / 9.8 kg

SNAGA
Izdržljiv čelični udarni mehanizam za 2850 Nm momenta

DOSEG
Model s 150 mm pruduljenom izlaznom osovinom 2850MAX-6 za rad na teško dostupnim mjestima

KONTROLA
Podesiva bočna ručka ima sposobnost 360° rotacije oko alata.

PRISTUPAČNOST
Zakretni priključak crijeva olakšava
kretanje oko radnog mjesta

MODEL	VELIČINA OSOVINE	MOMENT ODTEZANJA	MOMENT STEZANJA	TEŽINA (Kg)	BRZINA (okr/min)	DULJINA (MM)	BUKA dB (A)	CIJENA BEZ PDV
2850MAX-6	1"	2850	2715	9,8	5500	215	88,8	594,00

TiD - extra

Ingersoll Rand

POWERED BY TiD-extra d.o.o.

€ 1295,10 s PDV **€1036,08 BEZ PDV**

PNEUMATSKI STEZAČ 631L

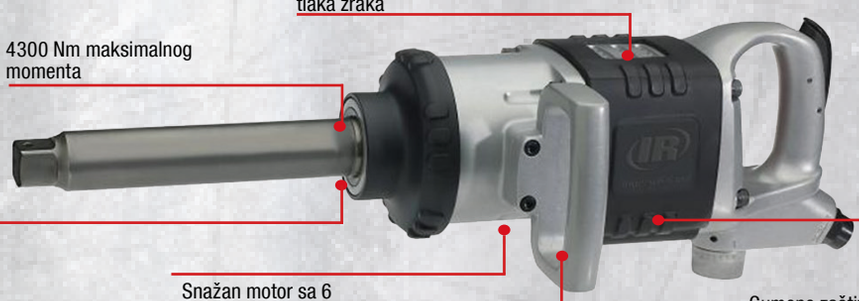

MODEL	VELIČINA OSOVINE	MOMENT STEZANJA Nm	MOMENT ODTEZANJA Nm	BRZINA (okr/min)	TEŽINA (Kg)	DULJINA (mm)	BUKA dB(A)	CIJENA bez PDV
631L	1"	3390	4300	3500	16,60	624	108,4	1036,08

TiD-extra d.o.o. 30 GODINA

Distributer i ovlašteni servis profesionalnog Ingersoll Rand alata

Naše kontakt informacije:
Prodaja: Globetka 6, Čakovec 40 000
040/543991; tid-extra@tid-extra.hr

Servis: Slatine 6, Mursko Središće 40 315
040/544542; servis@tid-extra.hr

OVLAŠTENI SERVIS INGERSOLL RAND.

Za ostale proizvode iz Ingersoll Rand asortimana obratite nam se na e-mail:
tid-extra@tid-extra.hr

TiD-extra

Fiksni tečaj konverzije: 1 € = 7,53450 kn Svi podaci, uključujući cijene proizvoda, mogu se promijeniti bez prethodne najave. Za točnost slika ne jamčimo i ne preuzimamo odgovornost za eventualne tiskarske greške.